idi

Image Diagnostics, Inc.

Hersteller von hochwertigen medizinischen Produkten

Aspect 100-4T G3 und ISR G3

Mobile Bildgebungstische

Bedienungsanleitung

Hergestellt in den USA

Der Text dieser Bedienungsanleitung wurde ursprünglich vom Hersteller in Englisch geschrieben, genehmigt und veröffentlicht.

ÜBERSICHT

Diese Anleitung bezieht sich nur auf die spezifizierten Geräte und kann keine zertifizierte Schulung in der Anwendung dieses Geräts ersetzen oder vertreten. Das Gerät ist für qualifiziertes medizinisches Personal vorgesehen, das in der Verwendung medizinischer Geräte geschult wurde.

Die hier beschriebenen Funktionen und Bedienungen des Geräts können in einer Vielzahl an diagnostischen, therapeutischen und chirurgischen Anwendungen eingesetzt werden. Das Gerät wurde für die Verwendung als fluoroskopischer oder radiografischer Tisch entwickelt.

VERANTWORTUNG DES EIGENTÜMERS

Der Besitzer dieses Geräts ist verantwortlich für die Gewährleistung der Systemkompatibilität sowie für die Qualifikationen des Bedieners und des Wartungspersonals. Der Bediener muss ordnungsgemäß geschult worden sein und Bescheinigungen von den entsprechenden Behörden erhalten haben.

Diese Ausrüstung muss in einem Bereich installiert werden, der mit einer ordnungsgemäßen elektrischen Versorgung ausgestattet ist.

Der Besitzer dieses Geräts ist verantwortlich für die stetige Einhaltung sämtlicher gültiger Regelungen und Normen. Wenden Sie sich hinsichtlich der spezifischen Anforderungen und Regulationen für die Verwendung dieser Ausrüstung an lokale, staatliche, föderale und/oder internationale Behörden.

Image Diagnostics, Inc. zertifiziert nur die Ausrüstung. Betriebsmethoden und die Sicherheit liegen nach dem Verkauf in der Verantwortung des Besitzers und des Bedieners. Image Diagnostics, Inc. übernimmt nach dem Verkauf keine Haftung für Betriebs- oder Sicherheitsmethoden; es ist weiterhin nicht verantwortlich für Verletzungen oder Schäden aufgrund falscher Verwendung.

Nehmen Sie niemals Änderungen oder Anpassungen an der Ausrüstung vor, außer Sie werden von einem qualifizierten Vertreter von Image Diagnostics dazu angewiesen. Diese Ausrüstung entspricht im Fall einer korrekten Montage den amerikanischen behördlichen Regelungen und den internationalen Normen. Nicht gestattete Änderungen an der Ausrüstung können die Einhaltung dieser Normen gefährden und die Bedienung der Ausrüstung unsicher machen.

KUNDENDIENST

Image Diagnostics stellt auf Anfrage Schaltdiagramme, Komponententeilelisten, Kalibrierungsanweisungen und andere Informationen zur Verfügung, die das ordnungsgemäß qualifizierte technische Personal des Benutzers dabei unterstützen, die Teile der Ausrüstung zu reparieren, die vom Hersteller als reparierbar gekennzeichnet wurden.

Wenn Sie technischen Support benötigen, rufen Sie IDI unter +1 978 829-0009 an oder schicken Sie ein Fax an +1 978 829-0027. Haben Sie für die Kontaktaufnahme die vollständige Modell- und Seriennummer zur Hand, die sich auf dem Datenschild auf dem Tischfuß befinden.

Diese von Image Diagnostics, Inc. gefertigte Röntgenkomponente entspricht zum Zeitpunkt der Herstellung den gültigen FDA-Leistungsstandards in 21 CFR.

Inhaltsverzeichnis

1. SYMBOLIDENTIFIKATION 1
2. VERWENDUNGSZWECK UND WESENTLICHE LEISTUNGSMERKMALE 3
3. SICHERHEITSANWEISUNGEN 3
4. SICHERHEITSRISIKEN 4
5. EMV-Erklärung (elektromagnetische Verträglichkeit) 6
6. NOT-STOP-SCHALTER 7
7. INSTALLATIONSANWEISUNGEN & PATIENTENVORBEREITUNG 7
7.1. Installation 7
7.2. Vorbereitung für die Verwendung durch Patienten 8
7.3. Auflegen von Patienten 9
7.4. Vorbereitung für die Durchführung von HLW 9
8. ANWEISUNGEN ZUR TISCHBEDIENUNG 9
8.1. ROLLENBEWEGUNG UND LENKEINSTELLUNGEN 9
8.2. STROMANZEIGE 11
8.3. TISCHBEWEGUNGSSTEUERUNG 11
8.4. HANDBEDIENGERÄT FÜR DIE TISCHPLATTENBEWEGUNG 13
8.5. FUSSBETÄTIGTE BEWEGUNGSSTEUERUNGEN 15
9. STANDARDZUBEHÖR 16
9.1 Patientenmatratze für Tischplatte. 16
9.2. FIXIERUNGSGURT FÜR PATIENTEN. 16
10 ZUSATZZUBEHÖR 17
10.1 Zubehör-Klemmschiene 17
10.2 Armlehne für Gefäßzugang (VAB) 17
10.3 Schnelltrenn-Armlehne für die Schiene (erfordert Zubehör-Klemmschiene). 18
10.4 Armlehne, Schulterbefestigung 18
10.5 Katheterschalenerweiterung für Tischplatte 18
10.6 Verstellbare Kopfstützenerweiterung. 19
10.7 Periphere Kopfstützenerweiterung 19
10.8 Strahlungsschutz 20
10.9 Anästhesie-Bildschirmhalter. (Könnte ein Paar Seitenschienenklemmen erfordern) 20
10.10 Seitenschienenklemmen, rotierend 20

11 ALLGEMEINE REINIGUNG 21
12 WARTUNG, SERVICE UND REPARATUR 22
12.1 EMPFOHLENE REGELMÄSSIGE LEISTUNGSÜBERPRÜFUNGEN 22
12.2 Service- & Reparaturanweisung 22
13 FEHLERBEHEBUNG 23
14 ENTSORGUNG DER KOMPONENTEN 26
15 PRODUKTDATEN 27
16 TECHNISCHE DATEN 28
17 GARANTIE 32

1. SYMBOLIDENTIFIKATION

oder

Achtung! Sehen Sie die beiliegenden Dokumente. Nichteinhalten dieser Anweisungen kann zu schweren Verletzungen oder Schäden an der Ausrüstung führen. CD-ROMs mit digitalen Dateien relevanter Zeichnungen, BOMs und Dokumentationen sind zu Referenzzwecken in dieser Bedienungsanleitung enthalten.

Warnung! Informationen oder Anweisungen in der Nähe dieses Symbols müssen befolgt werden, um eine potenziell gefährliche Situation zu vermeiden, die andernfalls zum Tod, Verletzungen oder Schäden an der Ausrüstung führen kann.

Not-Stop-Schalter.

Stromschlaggefahr. Informationen oder Anweisungen in der Nähe dieses Symbols müssen befolgt werden, um eine potenziell gefährliche Situation zu vermeiden, die andernfalls zum Tod, Verletzungen oder Schäden an der Ausrüstung führen kann.

Potentialausgleichsklemme des Tischs, der eine Verbindung zwischen dem Tisch und der Potentialausgleichsschiene der Einrichtung herstellt.

Recycelbares Material.

Es besteht das Risiko einer Exposition gegenüber schädlichen Röntgenstrahlen. Lesen Sie alle Warnungen durch und halten Sie sich daran.

Nicht aus Naturkautschuklatex hergestellt.

Nicht für den Transport von Patienten geeignet. Dieser Tisch sollte nicht mit einem Patienten darauf verschoben werden und darf nicht verwendet werden, um einen Patienten zu transportieren.

Schutzleiter. Dies ist der allgemeine Verbindungspunkt zwischen dem AC-Strommassekabel, der Gehäusemasse und der Steuerungsmasse.

Patienten müssen von der Seite aus auf den Tisch platziert werden. Kippen oder Instabilität ist möglich, wenn der Patient auf das Podestende oder das bildgebende Ende des Tisches platziert wird.

Vorhandensein von nicht ionisierender elektromagnetischer Strahlung.

EC REP

Europäischer Bevollmächtigter: Advena Ltd. Tower Business Centre, 2nd Flr., Tower Street, Swatar, BKR 4013 Malta

REF

Modell des Tisches.

SN

Seriennummer des Tisches.

Hinweis auf europäische Konformität zum Verkauf im Europäischen Wirtschaftsraum (EWR).

Artikel entspricht Typ B Anwendungsteil gemäß IEC 60601-1.

Herstellungsdatum des Geräts.

Ort, an dem das Gerät hergestellt wurde.

Wechselstrom (AC).

Durch Drücken der Schalterverriegelungstaste am Ende der Tischplatten-Bewegungssteuerungs-Schwenkhebeleinheit werden alle Wippschalter an der Einheit deaktiviert. Es sperrt NICHT die seitliche und Längsbewegung, die von der Bremslippe unter dem pilzförmigen Schwenkhebel gesteuert wird.

HLW (Herz-Lungen-Wiederbelebung)

2. VERWENDUNGSZWECK UND WESENTLICHE LEISTUNGSMERKMALE

Der *Aspect* ISR G3 & *Aspect*100-4T G3 sind mobile Bildgebungstische, die von der medizinischen Industrie für die Gefäßchirurgie, endovaskuläre Verfahren und die interventionelle Radiologie verwendet werden. Sie sind für den Einsatz in einem professionellen Gesundheitswesen in Verbindung mit radiologischen Bildgebungsgeräten im "C-Arm"-Stil konzipiert. Die Tische haben eine Reservebatterie, die nur vorübergehend für die notwendige Funktion des Tisches verwendet werden sollte, wenn die externe Stromversorgung unterbrochen ist.

3. SICHERHEITSANWEISUNGEN

Lesen Sie sich die SICHERHEITSRISIKEN und BEDIENUNGSANLEITUNG durch, bevor Sie den Tisch bedienen

- ✓ Alle Personen, die dieses Gerät benutzen, müssen seine Bedienungsanleitung, Notfallverfahren, Fähigkeiten, einschließlich der gesamten Bewegungsumfangs, vollständig verstanden haben und alle möglichen Sicherheitsrisiken kennen.
- ✓ Diese Bedienungsanleitung muss für sämtliches Personal zugänglich sein, das dieses Gerät installiert, bedient oder wartet.
- ✓ Dieses Gerät darf nur von einem qualifizierten Techniker installiert oder gewartet werden.

Das Nichtbefolgen der Sicherheitsvorkehrungen kann zu schweren Verletzungen des Patienten oder Benutzers oder zu Schäden an der Ausrüstung führen.

Bei Kommentaren und Fragen hinsichtlich der Sicherheit wenden Sie sich bitte an:

Kundendienst
Image Diagnostics, Inc.
310 Authority Drive
Fitchburg, MA 01420 USA

Oder wenden Sie sich telefonisch an IDI unter +1 (978) 829-0009 oder gebührenfrei in Amerika unter +1 (877) 304-5434.
Die Faxnummer für IDI ist +1 (978) 829-0027.

4. SICHERHEITSRISIKEN

Sicherheits-Gefahrenstufe	Mögliche Folgen bei der Verwendung
GEFAHR	Zeigt eine ***bevorstehende*** gefährliche Situation an, die zum Tod oder schweren Verletzungen führt, wenn sie nicht vermieden wird.
WARNUNG	Zeigt eine ***potenziell*** gefährliche Situation an, die zum Tod oder schweren Verletzungen führen kann, wenn sie nicht vermieden wird.
VORSICHT	Zeigt eine ***potenziell*** gefährliche Situation an, die zu geringfügigen oder mittelschweren Verletzungen oder Schäden an der Ausrüstung führen kann, wenn sie nicht vermieden wird.

WARNUNG!
Diese Ausrüstung wurde nicht für die Verwendung mit Hochfrequenz-Chirurgieausrüstungen, Herzdefibrillatoren oder Herzdefibrillatormonitoren getestet. Die zeitgleiche Verwendung mit solchen Ausrüstungen kann zu Verbrennungen des Patienten, Explosionsgefahr oder elektrischen Schlägen für den Patienten oder den Bediener führen.

WARNUNG!
Um einen elektrischen Schlag zu vermeiden, stecken Sie das Stromkabel in eine ordnungsgemäß geerdete Krankenhaussteckdose ein!

WARNUNG!
Dieses Produkt kann zusammen mit Röntgenausrüstungen verwendet werden. Dies stellt eine potenzielle Belastung durch schädliche Röntgenstrahlen für den Patienten und den Bediener dar. Verwenden Sie auf jeden Fall eine ordnungsgemäße Strahlenabschirmung.

WARNUNG!
Wenn ein antistatischer Weg benötigt wird, verwenden Sie dieses Gerät auf einem antistatischen Boden.
Verwenden Sie nur das mit dem Tisch mitgelieferte Patientenmatratzenpolster.

VORSICHT
Lassen Sie den Patienten nicht unbeaufsichtigt.

WARNUNG!
Positionieren und sichern Sie den Patienten auf dem Tisch. Die Tragkraft des Tisches beträgt 272 Kg und darf nicht überschritten werden.

WARNUNG!
Die Verwendung von Tischverlängerungen ist nur bei geringerer Tischbelastung zulässig. Die Tragkraft des Tisches wird auf 227 Kg reduziert, bei Nutzung einer Tischverlängerung.

VORSICHT
Beim Liegen auf dem Tisch muss der Patient jederzeit gesichert sein. Die Befestigungsgurte sind nicht für das Festschnallen unkontrollierter Patienten ausgelegt.

VORSICHT
Die Kohlefasertischplatte kann durch andere Gegenstände beschädigt werden.
Seien Sie vorsichtig, wenn Sie den Tisch bewegen oder netzbetriebene Diagnosegeräte in der Nähe des Tisches verwenden. Zusammenstöße mit anderen Geräten können zu Schäden an dem Gerät oder Verletzungen des Patienten führen. Regelmäßige Untersuchungen der Tischplatte sind für die Sicherheit des Patienten und Bedieners unabdingbar.

VORSICHT
Verwenden Sie den Tisch nicht für den Transport von Patienten.

VORSICHT
Wenn während des Betriebs des Tisches ungewöhnliche Geräusche und / oder unregelmäßige Bewegungen beobachtet werden, sollte die Verwendung des Tisches sofort eingestellt werden.

VORSICHT
Stellen oder lagern Sie keine Behälter oder großen Gegenstände unter der Tischplatte. Da die Tischplatte nach unten fährt, kann der Kontakt mit einem Hindernis permanente Schäden am Tisch hervorrufen.

VORSICHT
Ein Druck von mehr als 70 Pfund auf die Seite der Tischplatte kann das Bremssystem überwältigen, wodurch die Tischplatte bewegt wird.

5. EMV-Erklärung (elektromagnetische Verträglichkeit)

Tragbare und mobile HF-Kommunikationsgeräte können elektrische medizinische Geräte, inklusive der Tische *Aspect* 100-4T G3 und *Aspect* ISR G3 beeinträchtigen. Treffen Sie bei der Installation, dem Betrieb und der Wartung dieser Tische besondere Vorkehrungen hinsichtlich der EMV. Die EMV-Betriebsspezifikationen für diese Tische finden Sie im Abschnitt TECHNISCHE DATEN dieses Handbuchs (Abschnitt 16).

Die Verwendung von anderen als den spezifizierten Zubehörteilen, Wandlern und/oder Kabeln, außer den vom Hersteller als Ersatzteile für interne Komponenten verkauften, können zu höheren Emissionen oder einer verminderten Störfestigkeit der Ausrüstung oder des Systems führen.

WARNUNG: Der *Aspect* 100-4T G3 oder *Aspect* ISR G3 dürfen nicht neben oder gestapelt mit anderen elektrischen medizinischen Geräten verwendet werden und wenn eine solche Verwendung notwendig ist, muss das Gerät oder das System beobachtet werden, um den Normalbetrieb in der verwendeten Konfiguration zu überprüfen.

WARNUNG: Tragbare HF-Kommunikationsgeräte (einschließlich Peripheriegeräten wie Antennenkabeln und externen Antennen) sollten nicht näher als 30 cm zu einem beliebigen Teil des *Aspect* 100-4T G3 oder *Aspect* ISR G3 verwendet werden, einschließlich an den Tisch angeschlossener Kabel. Andernfalls könnte sich die Leistung des Geräts verschlechtern.

HINWEIS: Die Emissionseigenschaften dieses Gerätes machen es geeignet für den Einsatz in Industriebereichen und Krankenhäusern (CISPR 11 Klasse A). Wenn es in einer Wohnumgebung (für die normalerweise CISPR 11 Klasse B erforderlich ist) verwendet wird, bietet dieses Gerät möglicherweise keinen ausreichenden Schutz für Funkfrequenzkommunikationsdienste. Der Benutzer muss möglicherweise Maßnahmen ergreifen, um die Ausrüstung zu verlagern oder neu auszurichten.

Wenn dieses Gerät übermäßige elektromagnetische Störungen empfängt, können die Bewegungssteuerungen für den Tisch langsam sein oder auf Benutzereingaben nicht reagieren. In diesem Fall

1. überprüfen Sie die Ursache, indem Sie Geräte in der Nähe ausschalten und die Bewegungen erneut testen. (Hinweis: Alle Bewegungen werden verlangsamt, wenn mit Reservebatterie gearbeitet wird, verglichen mit voller AC-Leistung)
2. Wenn dieses Problem nicht behoben wird, ziehen Sie sofort die Stromversorgung zum Gerät ab, indem Sie den Not-Stop-Schalter wie in Abschnitt 6 dieses Handbuchs beschrieben betätigen.
3. Benachrichtigen Sie den IDI-Kundendienst über die Kontaktinformationen in Abschnitt 6 dieses Handbuchs.

6. NOT-STOP-SCHALTER

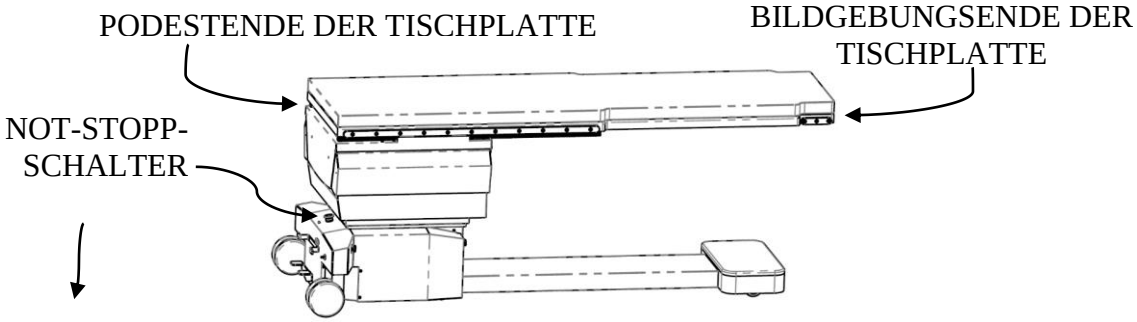

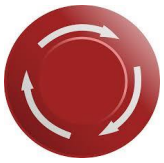

- Der rote Not-Stopp-Schalter befindet sich in der Mitte der Bodenabdeckung auf der Rückseite des Tisches.
- Wenn Sie diesen Schalter drücken, bis er vollständig ausgelastet ist, werden alle motorisierten Bewegungen gestoppt, indem die Stromversorgung aller Systemkomponenten unterbrochen wird.

• AKTIVIEREN: Aktivieren Sie den Not-Stopp-Modus, indem Sie den Schalter drücken.
• ZURÜCKSETZEN: Stellen Sie die elektrischen Funktionen wieder her, indem Sie den Schalter um eine Vierteldrehung drehen.

7. INSTALLATIONSANWEISUNGEN & PATIENTENVORBEREITUNG

7.1. Installation

- Handbetätigte Steuerungen für die Bewegung der Tischplatte sind in dem Tisch enthalten. Vor der Verwendung sollte sich der Bediener mit der Steuerung vertraut machen.
- Die externe Netzversorgung und -trennung erfolgt über ein Wechselstromkabel und Steckdose. Der Tisch wird mit 110 V~ (bzw. 230 V~) oder mithilfe einer internen Reservebatterie betrieben. Wenn die externe Netzversorgung angewendet wird für die Aktoren, die die Bewegung der Tischplatte steuern, leuchten die grünen LEDs an der Fernbedienung.

WARNUNG!
Um einen elektrischen Schlag zu vermeiden, stecken Sie das Stromkabel in eine ordnungsgemäß geerdete Krankenhaussteckdose ein!

- Die verwendete Steckdose sollte sichtbar und für den Benutzer zugänglich sein. Das Stromkabel sollte so verlegt werden, dass es nicht beschädigt werden kann oder eine Stolperfalle darstellt.

- Vergewissern Sie sich vor jedem Anschließen, dass der Erdungsstift am Stecker des Netzkabels in gutem Zustand ist.
- Wenn der Tisch nicht mit einer Wechselstromquelle verbunden ist, geht er automatisch in den Reservebatteriebetrieb über. Der Tisch sollte nur temporär im Reservebatteriebetrieb verwendet werden für notwendige Funktion, wenn die externe Stromversorgung verloren geht.
- Es wird empfohlen, dass die Wechselstromquelle mindestens 8 Stunden täglich angelegt wird, um eine ordnungsgemäße Ladung der Batterien und so eine maximale Batterielebensdauer zu erzielen. Die Batterien werden konstant aufgeladen während des normalen Gebrauchs mit einer Wechselstromquelle.

Wenn der Tisch nicht verwendet wird und nicht mit einer Wechselstromquelle verbunden ist, muss der Not-Stopp-Schalter gedrückt werden, damit die Batterien sich nicht entladen und das Gerät sicher ausgeschaltet wird.

- Die Bremssysteme der Tische *Aspect* 100-4T G3 und *Aspect* ISR G3 nutzen eine passive, magnetische Bremse; sie bleiben auch im Fall eines kompletten Stromausfalls aktiv/geladen. Strom ist erforderlich, um die Bremse zu lösen.
- Da das Bremssystem permanente magnetische Bremsen verwendet, hängt die Bremskraft von der Stärke des Magneten ab. Seien Sie vorsichtig, wenn Sie Druck auf die Seite des Tisches ausüben, da die Bremsen überstrapaziert werden können, wenn eine Kraft von mehr als 70 Pfund angewendet wird.

7.2. Vorbereitung für die Verwendung durch Patienten

- Neuinstallation: Dieses Gerät muss vor der Verwendung durch einen Patienten ordentlich gereinigt werden, da es während des Versands, des Auspackens, der Lagerung und der Installation zwangsläufig mit Verunreinigungen in Berührung kommt.
- Nach der Installation: Dieses Gerät muss zwischen den Verwendungssitzungen durch Patienten ordentlich gereinigt werden, da es während dieser Vorgänge zwangsläufig mit Verunreinigungen in Berührung kommt. Anweisungen zur Reinigung und zugelassene Reinigungsmittel finden Sie in Abschnitt 11 dieses Handbuchs.

7.3. Auflegen von Patienten

VORSICHT
Wenn die Tischplatte hart genug angestoßen wird, kann sie sich verschieben, um den Schaden an der Kohlefaseroberfläche zu reduzieren.

- Patienten müssen von der Seite aus auf den Tisch platziert werden. Kippen, Instabilität und/oder Neigung sind möglich, wenn der Patient auf das Podestende oder das bildgebende Ende des Tisches platziert wird.

- Um mögliche Bewegungen während des Patiententransfers bei größeren Patienten zu reduzieren, die Tischplatte seitlich (Seite zu Seite) in die Richtung bewegen, in der sich der Patient bewegt, bis die Grenze des Tischplattenweges erreicht ist, lösen Sie die Schwenkhebel-Schwebebremse der Tischplatte, um die Bremse wieder zu aktivieren und dann platzieren Sie den Patienten auf dem Tisch.

7.4. Vorbereitung für die Durchführung von HLW

- Bringen Sie den Tisch in die waagerechte Position zurück, um den Überhang zu minimieren, und senken Sie die Tischposition auf eine bequeme Höhe ab, bevor Sie die HLW an einem Patienten durchführen.

8. ANWEISUNGEN ZUR TISCHBEDIENUNG

8.1. ROLLENBEWEGUNG UND LENKEINSTELLUNGEN

Die Bewegung des Tisches kann auf drei Arten konfiguriert werden, so dass die hinteren Rollen gesperrt sind und nur vorwärts oder rückwärts rollen entlang der Länge des Tisches ("LENKEN"), frei in alle Richtungen rollen ("SCHWEBEN") oder so eingestellt werden dass sie überhaupt nicht rollen können ("SPERREN").

WARNUNG!
Bevor Sie einen Patienten auf den Tisch laden, stellen Sie die Rollenbewegungspedale immer auf "SPERREN". Andernfalls können Tod oder schwere Verletzungen die Folge sein.

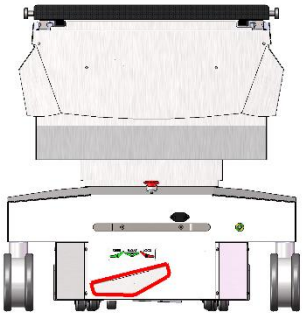

Der Tisch befindet sich im "LENKEN"-Modus, wenn das Rollensperrpedal auf der linken Seite in die niedrigste Position gedrückt wird. Die hinteren Rollen sperren sich in eine Vorwärts / Rückwärts-Richtung, um das Manövrieren beim Bewegen des Tisches zu erleichtern. Wenn die hinteren Rollen nicht von vorne nach hinten ausgerichtet sind, wenn die "LENKEN"-Position ausgewählt ist, drehen sie sich, wenn der Tisch bewegt wird, bis sie von vorne nach hinten zeigen, und bleiben dann in dieser Position verriegelt.

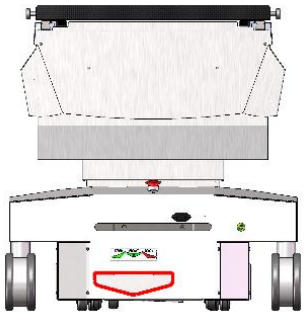

Der Tisch befindet sich im "SCHWEBEN"-Modus, wenn sich das Rollensperrpedal in einer waagerechten Position befindet. Die vorderen und hinteren Rollen können frei in jede Richtung rollen.

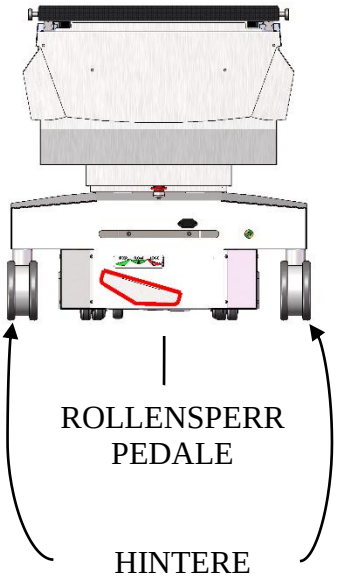

Der Tisch befindet sich im "SPERREN"-Modus, wenn das Rollensperrpedal auf der rechten Seite in die niedrigste Position gedrückt wird. Die hinteren Rollen sind vollständig blockiert und rollen in keine Richtung. **Sperren Sie auf diese Weise stets alle Rollen, bevor Sie den Patienten auf dem Tisch ablegen.**

8.2. STROMANZEIGE

Die Stromanzeige, die sich direkt unter dem Not-Stopp-Schalter auf der Rückseite des Tisches befindet, leuchtet grün, wenn der Tisch ausreichend mit Strom versorgt wird und ist unbeleuchtet, wenn der Tisch nicht mit Strom versorgt wird oder wenn der Not-Stopp- Schalter gedrückt wird.

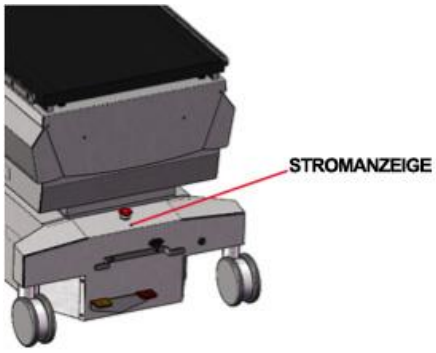

8.3. TISCHBEWEGUNGSSTEUERUNG

Alle *Aspect* ISR G3 & *Aspect* 100-4T G3-Tische sind mit Tischplatten-Bewegungssteuerungboxen ausgestattet, mit denen Benutzer die Tischplatte in viele verschiedene Richtungen bewegen können.

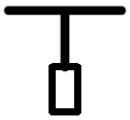

Durch anhaltendes Drücken des Wippschalters rechts neben diesem Symbol wird die Tischplatte **vertikal angehoben**.

Durch anhaltendes Drücken des Wippschalters rechts neben diesem Symbol wird die Tischplatte **vertikal abgesenkt**.

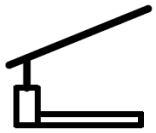

Durch anhaltendes Drücken des Wippschalters rechts neben diesem Symbol wird das Bildgebungsende der Tischplatte **hoch geneigt** in eine **Trendelenburg-Lagerung**. Wenn die Tischplatte eine waagerechte Position erreicht, stoppt die Bewegung für 1 Sekunde. Wenn der Wippschalter gedrückt wird, wenn sich die Tischplatte bereits in einer waagerechten Position befindet, dauert es 1 Sekunde, bis die Bewegung beginnt.

Durch anhaltendes Drücken des Wippschalters rechts neben diesem Symbol wird das Bildgebungsende der Tischplatte **runter geneigt** in eine **Trendelenburg-Lagerung**. Wenn die Tischplatte eine waagerechte Position erreicht, stoppt die Bewegung für 1 Sekunde. Wenn der Wippschalter gedrückt wird, wenn sich die Tischplatte bereits in einer waagerechten Position befindet, dauert es 1 Sekunde, bis die Bewegung beginnt.

Durch anhaltendes Drücken des Wippschalters rechts neben diesem Symbol wird die Tischplatte **im Uhrzeigersinn gedreht**, wenn Sie vom Podestende aus über die Tischlänge nach unten schauen. Wenn die Tischplatte eine waagerechte Position erreicht, stoppt die Bewegung. Der Wippschalter muss losgelassen und erneut gedrückt werden, damit die Bewegung erneut beginnt.

Durch anhaltendes Drücken des Wippschalters rechts neben diesem Symbol wird die Tischplatte **gegen den Uhrzeigersinn gedreht**, wenn Sie vom Podestende aus über die Tischlänge nach unten schauen. Wenn die Tischplatte eine waagerechte Position erreicht, stoppt die Bewegung. Der Wippschalter muss losgelassen und erneut gedrückt werden, damit die Bewegung erneut beginnt.

Durch Drücken des Schalters für die Sperrung des Schalters am Ende der Bewegungssteuereinheit neben diesem Symbol, bis es vollständig eingerastet ist, werden alle Schalter an der Bewegungssteuereinheit deaktiviert. Es sperrt NICHT die seitliche und longitudinale Bewegung, die von der pilzförmigen Schwenkhebel-Schwebebremse gesteuert wird.

Das Anheben der Lippe unter dem pilzförmigen Schwenkhebel löst die Bremsen, die alle seitlichen und Längsbewegungen der Tischplatte stoppen. Wenn Sie den Ring mit den Fingerspitzen halten, kann die Tischplatte manuell neu positioniert werden. Die Schalterverriegelungstaste deaktiviert nur Hebe-, Trendelenburg- und iso-zentrische Rollenbewegungen (nur bei ISR G3), um eine versehentliche Aktivierung zu verhindern.

HEBEL ZUM BEFESTIGEN ODER LÖSEN DES SCHWENKHEBELS AN/ VON DER ZUBEHÖRSCHIENE

Die Tischbewegungssteuerungseinheit klemmt entweder an der linken oder rechten Zubehörschiene auf der Tischplatte und kann entlang der Länge der Schienen bewegt werden, indem der Hebel auf der Unterseite der Bewegungssteuereinheit gedreht wird, bis die Klammer die Spannung auf der Zubehörschiene löst. Dann kann die Einheit entlang der Schiene verschoben oder entfernt werden.

8.4. HANDBEDIENGERÄT FÜR DIE TISCHPLATTENBEWEGUNG

WARNUNG!

Das Handbediengerät ist stets aktiv, wenn es an einen eingeschalteten Tisch angeschlossen ist.

WARNUNG!

Die Schalterverriegelungstaste auf dem Bewegungssteurungsschwenkhebel deaktiviert das Handbediengerät nicht.

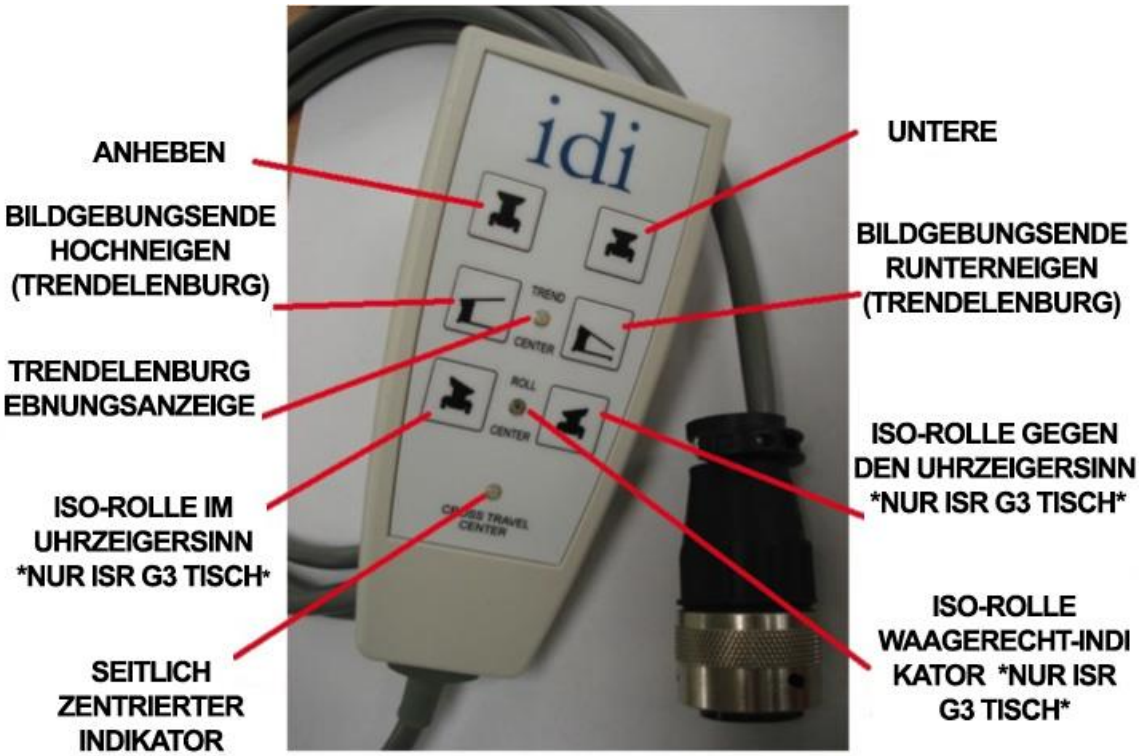

- Bei Verwendung des oben gezeigten Handbediengeräts muss jede Taste gedrückt werden, um eine kontinuierliche Bewegung der Tischplatte zu erhalten. Bewegungen werden gestoppt, sobald der Knopf losgelassen wird.
- Wenn die Trendelenburg-Funktionstasten (Neigung) verwendet werden, stoppt die Tischplattenbewegung 1 Sekunde lang in der waagerechten Position, bevor die Bewegung erneut beginnt. Wenn die Trendelenburg-Position (Neigung) des Tisches bereits waagerecht ist und die Trendelenburg-Tasten gedrückt sind, dauert es 1 Sekunde, bevor die Bewegung der Tischplatte beginnt.
- Wenn die ISO-Roll-Funktionstasten verwendet werden, stoppt die Tischplattenbewegung in der waagerechten Position. Wenn dies geschieht, lassen Sie die Taste los und drücken Sie erneut, um die Bewegung fortzusetzen.

8.5. FUSSBETÄTIGTE BEWEGUNGSSTEUERUNGEN

100-4T G3 FUSS-SCHALTERSTEUERUNG

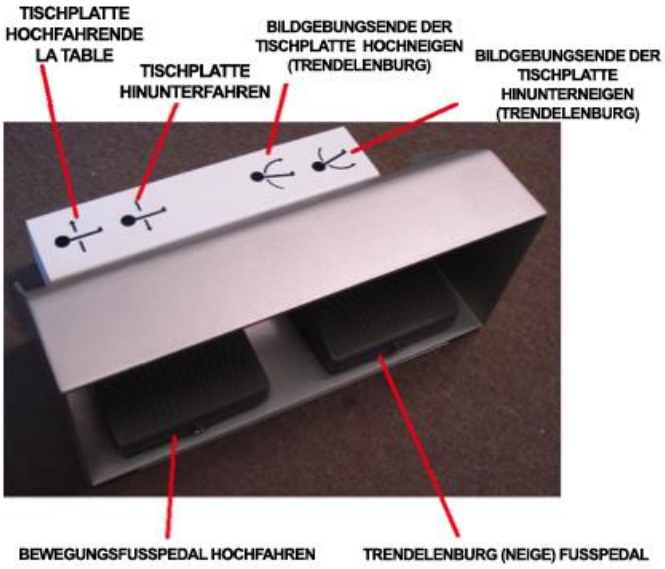

Fußschalteraktivierte Steuerbewegungen für die *Aspect* 100-4T G3 Tischplatte sind: Heben / Senken und Trendelenburg auf / ab. (Schutzhaube verhindert unbeabsichtigte motorisierte Tischbewegung vom Fußschalter).

- Wenn das Trendelenburg-Fußpedal verwendet wird, stoppt die Tischplattenbewegung 1 Sekunde lang in der waagerechten Position, bevor die Bewegung wieder beginnt. Wenn die Trendelenburg-Position des Tisches bereits waagerecht ist und das Trendelenburg-Fußpedal gedrückt ist, dauert es 1 Sekunde, bevor die Bewegung der Tischplatte beginnt.

ISR G3 FUSS-SCHALTERSTEUERUNG

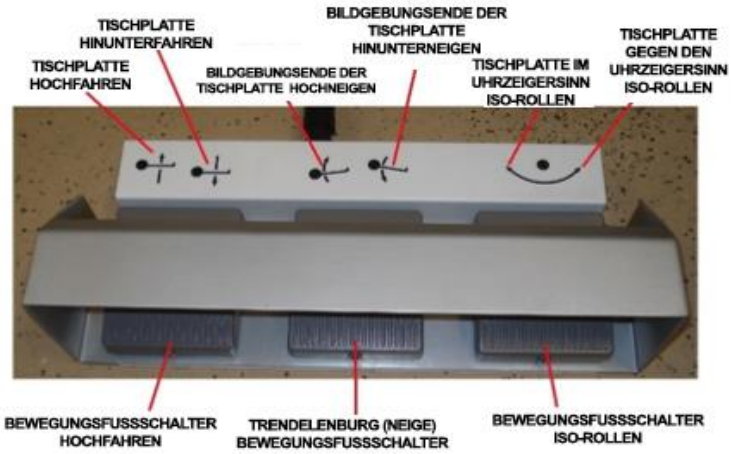

Fußschalter aktivierte Steuerbewegungen für den *Aspect* ISR G3 Tisch sind: ISO-Rolle, Trendelenburg auf / ab, Heben / Senken. (Schutzhaube verhindert unbeabsichtigte motorisierte Tischbewegung von Fußschaltersteuerung).

- Wenn das Trendelenburg-Fußschalterpedal verwendet wird, stoppt die Tischplattenbewegung 1 Sekunde lang in der waagerechten Position, bevor die Bewegung wieder beginnt. Wenn die Trendelenburg-Position des Tisches bereits waagerecht ist und das Trendelenburg-Fußschalterpedal gedrückt ist, dauert es 1 Sekunde, bevor die Bewegung der Tischplatte beginnt.
- Wenn das ISO-Roll-Fußschalterpedal verwendet wird, stoppt die Tischplattenbewegung in der waagerechten Position. Wenn dies geschieht, lassen Sie die Taste los und drücken Sie das ISO-Roll-Fußschalterpedal erneut, um die Bewegung fortzusetzen.

9. STANDARDZUBEHÖR

9.1 Patientenmatratze für Tischplatte.

Das Patientenmatratzenpolster wird mithilfe von Klettverschlüssen befestigt. Ziehen Sie das Polster vorsichtig nach oben, um es zu entfernen. Die Ersatzpolster werden mit neuen selbstklebenden Verschlüssen und neuen Gegenstücken mit Kleberücken für die Tischplatte geliefert. Ziehen Sie die alten Verschlüsse von der Tischplatte ab. Ziehen Sie das Schutzpapier ab und bringen Sie das neue Polster vorsichtig in Position. Drücken Sie darauf, um die Montage abzuschließen.

Hinweis: Polster entspricht dem California Technical Bulletin 117 (Polstertest).

9.2. FIXIERUNGSGURT FÜR PATIENTEN.

WARNUNG!

Die Gurtkonfiguration wird empfohlen; das Fixieren eines Patienten ist jedoch situationsbedingt. Bitte beachten Sie die Richtlinien der Einrichtung zur Fixierung eines Patienten.

Die Patienten-Fixierungsgurte können auf zwei verschiedene Arten verwendet werden, je nachdem, wo sich der Gurt entlang der Tischplatte befindet. Wenn der Gurt am Ende des Tisches mit den beiden langen Zubehörschienen verwendet werden soll, legt sich das gesamte Gurt über die Tischplatte, hängt zwischen den Schienen und der Tischplatte und wird über die Außenseite der Schienen umgelegt, um sich über dem Tisch zu treffen. Wenn der Gurt entlang der restlichen Tischplatte verwendet werden soll, schieben Sie den Gurt über das Ende des Tisches, wobei der dünne Teil des Gurtes über der Tischplatte und der dickere Teil unter der Tischplatte liegt. Die Enden des Gurtes treffen sich über dem Tisch und verbinden sich mit Klettverschlüssen.

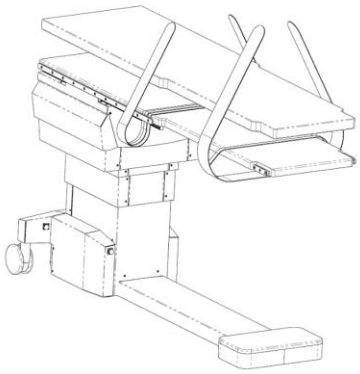

10 ZUSATZZUBEHÖR

10.1 Zubehör-Klemmschiene

Passt an linke oder rechte Seite des Tisches. 182,88 cm lang. (Europäische Version mit metrischer 10 mm x 25 mm Schiene ist verfügbar).

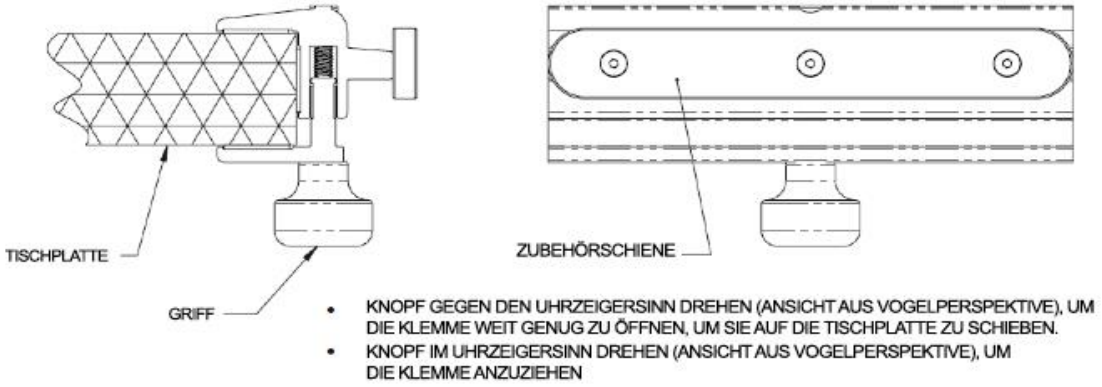

10.2 Armlehne für Gefäßzugang (VAB)

Einteilige, extra breite Kohlefaserarmlehne für Gefäßzugangsverfahren. Wird über die Breite der Tischplatte unter das Patientenmatratzenpolster auf den Tisch gelegt und mit einem Haken fixiert. Umfasst eine Armlehne, ein Polster und Fixierungsgurte.

10.3 Schnelltrenn-Armlehne für die Schiene (erfordert Zubehör-Klemmschiene).

Strahlendurchlässige Materialien. Umfasst eine Armlehne, ein Polster und Fixierungsgurte. (Europäische Version mit metrischer 10 mm x 25 mm Schienengröße ist verfügbar).

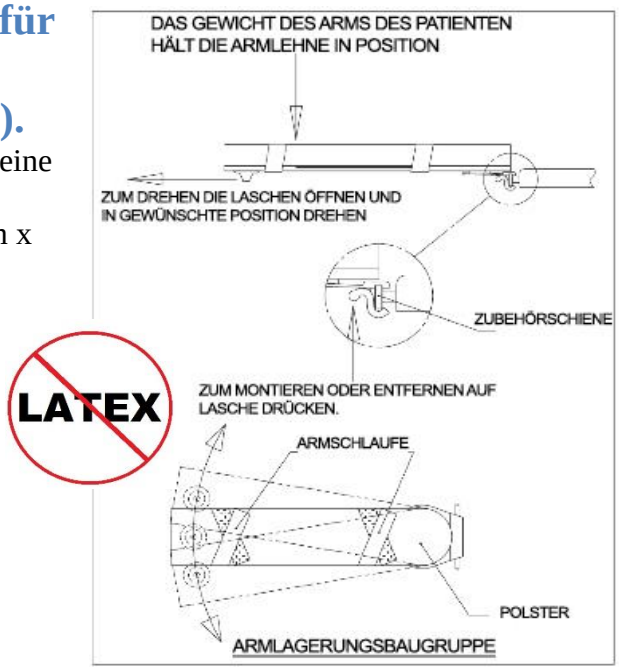

10.4 Armlehne, Schulterbefestigung

Kohlefaser-Basis. Wird am Tisch befestigt, in dem es unter das Patientenmatratzenpolster geschoben wird. Umfasst eine gepolsterte Armlehne und Fixierungsgurte.

10.5 Katheterschalenerweiterung für Tischplatte

60,96 cm breite Version wird am Podestende der Tischplatte an der Zubehörschiene befestigt.
55,88 cm breite Version wird am Bildgebungsende der Tischplatte an der Mini-Zubehörschiene befestigt.

10.6 Verstellbare Kopfstützenerweiterung.

WARNUNG!
Die Verwendung von Tischverlängerungen ist nur bei geringerer Tischbelastung zulässig. Die Tragkraft des Tisches wird auf 227 Kg reduziert, bei Nutzung einer Tischverlängerung.

Kohlefaser-Basis, verlängert Tischplattenlänge um 30,48 cm. Wird am Bildgebungsende der Tischplatte an der 12,7 cm-Mini-Zubehörschiene befestigt. Inklusive Polster. (Europäische Version mit metrischer 10 mm x 25 mm Schienengröße ist verfügbar).

Um die verstellbare Kopfstützenerweiterung zu montieren, schieben Sie einfach auf die Mini-Zubehörschiene am Ende der Tischplatte, bis das Stück einrastet. Zusätzliche Positionierungen sind möglich, indem die Erweiterung manuell nach oben oder unten geschwenkt wird, um den Kopf des Patienten zu neigen.

Um die verstellbare Kopfstützenerweiterung von der Tischplatte zu entfernen, drücken Sie die Entsperrhebel auf der Unterseite der Erweiterung und ziehen Sie sie wie unten gezeigt aus der Tischplatte.

10.7 Periphere Kopfstützenerweiterung

WARNUNG!
Die Verwendung von Tischverlängerungen ist nur bei geringerer Tischbelastung zulässig. Die Tragkraft des Tisches wird auf 227 Kg reduziert, bei Nutzung einer Tischverlängerung.

Kohlefaser-Basis, verlängert Tischplatte um 30,48 cm. Wird am Bildgebungsende der Tischplatte an der 12,7 cm-Mini-Zubehörschiene befestigt. Inklusive Polster.

10.8 Strahlungsschutz

Verstellbar mit abnehmbarer oberen Platte. Platten sind bleifrei. Kann auf beiden Seiten des Tisches verwendet werden. Kann mit der Klemme sowohl an der Zubehörschiene als auch an der Tischplatte befestigt werden.

10.9 Anästhesie-Bildschirmhalter. (Könnte ein Paar Seitenschienenklemmen erfordern)

Flexibler Reifen. Wenn dieses Teil in einem Bereich der Tischplatte verwendet wird, der keine Seitenschienen hat, werden ein Paar anklemmbare Zubehörseitenschienen und ein Paar Seitenschienenklemmen benötigt. Der Bildschirmhalter kann auch direkt an der Kopfstützenerweiterung angebracht werden, wenn sie verwendet wird.

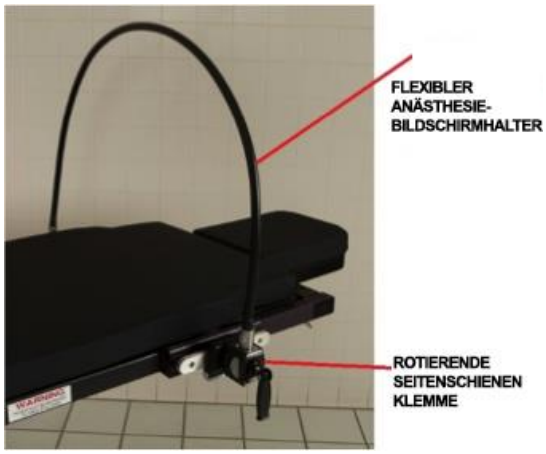

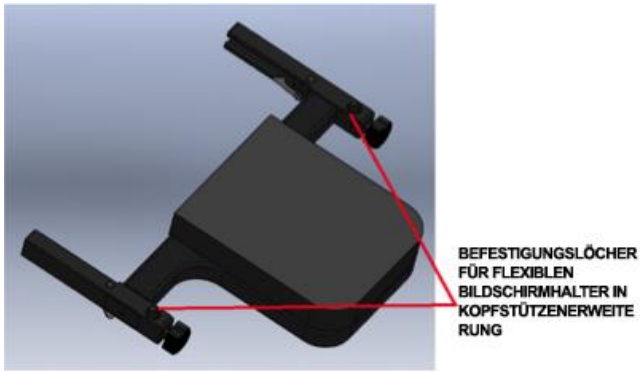

10.10 Seitenschienenklemmen, rotierend

Zur Verwendung mit einem flexiblen Bildschirmhalter.

11 ALLGEMEINE REINIGUNG

Nach jedem medizinischen Verfahren muss der Tisch anschließend ordentlich gereinigt werden. Verwenden Sie keine aggressiven Scheuermittel, Lösungsmittel, Sprays oder Korrosionsmittel. Einige Zubehörteile werden mit individuellen Reinigungsanweisungen geliefert.

GENEHMIGTE UND GETESTETE DESINFEKTIONSREINIGUNGSMITTEL FÜR DEN TISCH:

- Natriumhypochlorit (herkömmliches Haushaltsbleichmittel) in einer Lösung von 5,25% Natriumhypochlorit verdünnt im Verhältnis 1:10 bis 1:100 mit Wasser.
- Alkohol (herkömmlich).
- Envirocide ® Desinfektions- und Reinigungsmittel.

GENEHMIGTE UND GETESTETE DESINFEKTIONSREINIGUNGSMITTEL FÜR DIE STRAHLENABSCHIRMUNG:

- Scrubbles® (Infab Corporation)
  https://www.infabcorp.com/apron-cleaning/

GENEHMIGTE UND GETESTETE ALLZWECKREINIGER:

- Simple Green ™ Reinigungsmittel.

REINIGUNGSSCHRITTE FÜR DEN TISCH:

a) Bewegen Sie die Tischplatte in eine flache, horizontale Position.
b) Lassen Sie die Tischplatte auf ihre niedrigste Position herab.
c) Trennen Sie den Tisch von der Wechselstromsteckdose und betätigen Sie den Not-Stopp-Schalter.
d) Das Stromkabel, das Handbediengerät und die Fußsteuerung müssen am Tischfuß eingesteckt sein, um die Innenseite der Stecker vor Ablagerungen zu schützen.
e) Entfernen Sie alle Polster und Zubehörteile.
f) Wischen Sie überschüssige Flüssigkeit mit einem mit Wasser befeuchteten Tuch oder Schwamm ab.
g) Reinigen Sie die Tischplatte und das Zubehör mit einem zugelassenen Reiniger, der oben aufgeführt ist.
h) Reinigen Sie alle Polster gemäß den Anweisungen auf dem Polster.
i) Reinigen Sie den Tischrahmen, die Rollen und den Tischfuß mit Simple Green ™ Reinigungsmittel.
j) Patientenmatratzenpolster, Tischplatte und Zubehörschienen gründlich mit Wasser spülen.
k) Reinigen Sie sie vorsichtig mit einem weichen, sauberen Tuch trocken.

REINIGUNGSSCHRITTE FÜR DIE STRAHLENABSCHIRMUNG:

a) Heben Sie den unteren Teil ab und legen Sie ihn flach auf den Boden, bevor Sie die empfohlenen Reinigungsmittel in einem ausreichend belüfteten Bereich verwenden.
b) Tragen Sie das genehmigte Reinigungsmittel jeweils auf einer Seite auf und lassen Sie es ein paar Minuten einwirken.
c) Schrubben Sie die Teile mit einer weichen Borstenbürste. Lassen Sie die Lösung nicht eintrocknen, bevor Sie sie abspülen.
d) Spülen Sie die Teile mit Wasser und einem feuchten Tuch ab.
e) Schrubben und spülen Sie gegebenenfalls erneut.
f) Entfernen Sie den Hauptbereich des Strahlungsschutzes und reinigen Sie ihn auf dieselbe Art.
g) Befestigen Sie den Strahlungsschutz wieder auf der Tischplatte.
h) Installieren Sie die obere Platte des Strahlungsschutzes.

12 WARTUNG, SERVICE UND REPARATUR

Sämtliche Wartungsvorgänge müssen von einem erfahrenen und qualifizierten Techniker mit demonstriertem Fachwissen und Know-How (elektrisch und mechanisch) im Umgang mit medizinischen Ausrüstungen durchgeführt werden.

- ✓ Diese Person muss Zugang zu dieser Bedienungsanleitung und den ordnungsgemäßen Werkzeugen haben.
- ✓ Eine Schmierung des Geräts ist *nicht* erforderlich.

12.1 EMPFOHLENE REGELMÄSSIGE LEISTUNGSÜBERPRÜFUNGEN

Täglich	Untersuchen Sie alle externen Kabel, Steuerungen und die Tischplatte auf Verschleißerscheinungen. Beschädigte Kabel müssen umgehend ersetzt werden. Der *Aspect* 1004T-G3 und der ISR G3 verwenden ein für medizinische Zwecke geeignetes Stromkabel, das nicht vom Benutzer gewartet werden kann. Der Austausch darf nur durch einen qualifizierten Wartungstechniker erfolgen.
Wöchentlich	• Überprüfen Sie den Batteriebetrieb, indem Sie die Wechselstromversorgung trennen und die Tischplatte nach oben und unten fahren. • Führen Sie die Tischplatte über den gesamten Bewegungsbereich hinweg, um zu verhindern, dass die Aktuatoren anhaften oder einfrieren.
Halbjährlich	Inspizieren Sie die Kohlefasertischplatte.

12.2 Service- & Reparaturanweisung

Nur qualifiziertes Personal sollte Reparaturen an diesem Gerät durchführen. Bitte lesen Sie das gesamte Dokument durch, bevor Sie Diagnose- oder Reparaturarbeiten durchführen. Für ein paar der aufgeführten Vorgänge muss das Gerät beim Durchführen der Reparaturen mit einer Stromquelle verbunden sein; bitte seien Sie beim Arbeiten mit elektrischen Komponenten extrem vorsichtig. Führen Sie stets angemessene Verriegelungs-/Abschaltungsverfahren durch, wenn Sie Diagnosen und Arbeiten am Tisch ausführen.

13 FEHLERBEHEBUNG

Hinweis: Die Bewegung der Tischplatte wird vollständig durch die Benutzerschnittstelle mit Schaltern, Knöpfen und einer handbetätigten Bremsenfreigabe gesteuert. Bei einem Verlust dieser Bewegungen wird erwartet, dass die Tischplatte ohne unerwünschte Bewegung stehen bleibt.

Problem/Symptom	Mögliche Ursache	Lösung
1. Die Tischsteuerungen funktionieren nicht.	1. Keine Stromversorgung. 2. Die Batterie ist leer. 3. Not-Stopp-Schalter ist aktiv. 4. Bewegungssteuerungsschwenkhebel der Tischplatte ist ausgeschaltet. 5. Verbindung überprüfen. 6. elektromagnetische Störung. 7. Aktuatoren unkalibriert.	1. Elektrische Steckdose überprüfen. 2. Mit Wechselstromquelle verbinden. 3. Not-Stopp-Schalter zurücksetzen. 4. Verriegelungstaster des Schwenkhebels zurücksetzen. 5. Steuerverbindungen gemäß der Wartungsanleitung warten. 6. Siehe Abschnitt 5 dieses Handbuchs. 7. Initialisieren Sie den Antriebsregler mit dem Handbediengerät neu.
2. Lateral- und Longitudinalbremsen stottern oder klemmen.	1. Tisch wurde über einen längeren Zeitraum hinweg nicht benutzt. 2. Verunreinigung auf Bremsoberflächen oder unsachgemäße Reinigung oder Durchführung von Wartungsarbeiten.	1. Lösen Sie die Bremsen mit dem Bewegungssteuerungsschwenkhebel der Tischplatte und bewegen Sie die Tischplatte in alle Richtungen. Die Bewegungen der betriebenen Tischplatte können frei schleppend sein. 2. Bremsoberflächen gemäß der Wartungsanleitung reinigen.
3. Lateral- und Longitudinalbremsen entsperren nicht.	1. Keine Stromversorgung. 2. Not-Stopp-Schalter ist aktiv. 3. Die Batterie ist leer.	1. Elektrische Steckdose überprüfen. 2. Not-Stopp-Schalter zurücksetzen. 3. An Wechselstromsteckdose anschließen.
4. Längsbremsen entsperren nicht.	1. Not-Stopp-Schalter ist aktiv. 2. Bewegungssteuerungsschwenkhebel der Tischplatte nicht in waagerechter Trendelenburg-Position. 3. Tischplatte hält nicht in waagerechter Trendelenburg-Position an.	1. Not-Stopp-Schalter zurücksetzen. 2. Tischplatte in waagerechte Trendelenburg-Position bewegen. 3. Trendelenburg-Wippschalter gemäß der Wartungsanleitung warten.

Problem/Symptom	Mögliche Ursache	Lösung
5. Tisch erhöht sich nicht.	1. Keine Stromversorgung. 2. Die Batterie ist leer. 3. Not-Stopp-Schalter ist aktiv. 4. Bewegungssteuerungsschwenkhebel der Tischplatte ist ausgeschaltet. 5. Fehlfunktion des Schwenkhebels. 6. Verbindung überprüfen. 7. Aktuator(en) unkalibriert. 8. Fehlfunktion des Auslösers.	1. Elektrische Steckdose überprüfen. 2. Mit Wechselstromquelle verbinden. 3. . Not-Stopp-Schalter zurücksetzen. 4. Schalter-Sperrtaste zurücksetzen. 5. Bewegung mit Handbedienung prüfen. Wenn das Anheben korrekt funktioniert den Schwenkhebel austauschen. 6. Steuerverbindungen gemäß der Wartungsanleitung warten. 7. Initialisieren Sie den Antriebsregler mit der Handbedienung neu. 8. Hebeauslöser gemäß der Wartungsanleitung austauschen.
6. Die Trendelenburg-Bewegung funktioniert nicht.	1. Keine Stromversorgung. 2. Die Batterie ist leer. 3. . Not-Stopp-Schalter ist aktiv. 4. Bewegungssteuerungsschwenkhebel der Tischplatte ist ausgeschaltet. 5. Fehlfunktion des Schwenkhebels. 6. Verbindung überprüfen. 7. Aktuator(en) unkalibriert. 8. Fehlfunktion des Auslösers.	1. Elektrische Steckdose überprüfen. 2. Mit Wechselstromquelle verbinden. 3. Not-Stopp-Schalter zurücksetzen. 4. Schalter-Sperrtaste zurücksetzen. 5. Bewegung mit Handbedienung prüfen. Wenn Trendelenburg korrekt funktioniert den Schwenkhebel austauschen. 6. Steuerverbindungen gemäß der Wartungsanleitung warten. 7. Initialisieren Sie den Antriebsregler mit der Handbedienung neu. 8. Trendelenburg-Auslöser gemäß der Wartungsanleitung austauschen.
7. Isozentrische Rolle funktioniert nicht. (Nur ISR G3)	1. Keine Stromversorgung. 2. Die Batterie ist leer. 3. Not-Stopp-Schalter ist aktiv. 4. Bewegungssteuerungsschwenkhebel der Tischplatte ist ausgeschaltet. 5. Fehlfunktion des Schwenkhebels. 6. Verbindung überprüfen. 7. Aktuator(en) unkalibriert. 8. Fehlfunktion des Auslösers.	1. Elektrische Steckdose überprüfen. 2. Mit Wechselstromquelle verbinden. 3. Not-Stopp-Schalter zurücksetzen. 4. Schalter-Sperrtaste zurücksetzen. 5. Bewegung mit Handbedienung prüfen. Wenn die isozentrische Rolle korrekt funktioniert den Schwenkhebel austauschen. 6. Steuerverbindungen gemäß der Wartungsanleitung warten. 7. Initialisieren Sie den Antriebsregler mit der Handbedienung neu. 8. Auslöser der isozentrischen Rolle gemäß der Wartungsanleitung austauschen.

Problem/Symptom	Mögliche Ursache	Lösung
8. Bewegungssteuerungsschwenkhebel der Tischplatte reagiert nicht.	1. Keine Stromversorgung. 2. Die Batterie ist leer. 3. Not-Stopp-Schalter ist aktiv. 4. Bewegungssteuerungsschwenkhebel der Tischplatte ist ausgeschaltet. 5. Bewegungssteuerungsschwenkhebelkabel der Tischplatte ist beschädigt oder Schwenkhebelausfall.	1. Elektrische Steckdose überprüfen. 2. Mit Wechselstromquelle verbinden. 3. . Not-Stopp-Schalter zurücksetzen. 4. Schalter-Sperrtaste zurücksetzen. 5. Schwenkhebel austauschen. (Es ist möglich, die Reaktion mit einem optionalen Handbediengerät oder einer optionalen Fußsteuerung zu testen falls verfügbar.)
9. Keine Reaktion auf das Handbediengerät oder die Fußsteuerung (optional).	1. Keine Stromversorgung. 2. Die Batterie ist leer. 3. . Not-Stopp-Schalter ist aktiv. 4. Handbediengerät oder Fußsteuerungskabel sind beschädigt. 5. Aktuator(en) unkalibriert. 6. Fehlfunktion des Geräts.	1. Elektrische Steckdose überprüfen. 2. Mit Wechselstromquelle verbinden. 3. . Not-Stopp-Schalter zurücksetzen. 4. Bewegungssteuerungsschwenkhebelreaktion der Tischplatte prüfen. 5. Initialisieren Sie den Antriebsregler mit dem Handbediengerät neu. 6. fehlerhaftes Gerät austauschen.
10. Anheben, Trendelenburg und ISO-Rolle machen langsame oder unerwartete Bewegung.	1. Läuft auf Batteriebetrieb. 2. Aktuator(en) unkalibriert.	1. Mit Wechselstromquelle verbinden. 2. Initialisieren Sie den Antriebsregler mit dem Handbediengerät neu.

14 ENTSORGUNG DER KOMPONENTEN

Medizinische Tisch von IDI bestehen größtenteils aus Stahl-, Kupfer- und Aluminiumteilen, die einfach recycelt werden können. Es wird empfohlen, einige der Komponenten vor dem Entsorgen oder Recycling auseinanderzubauen. Die untenstehende Tabelle listet typische Komponenten von IDI-Produkten auf, allerdings können diese je nach Modell und Optionen variieren.

KOMPONENTE	BAUTEIL	RECYCLINGGRUPPE
Aktuatoren	Spindel- und Motor- Gehäuse Kabel	Metall (Stahl und Kupfer) Kunststoff Kupfer
Steuerkasten	PC-Platine Kunststoffgehäuse Kabel Wandler Batterien	Elektronik Kunststoff Kupfer Kupfer Bleisäurebatterien
Handsteuerung	PC-Platine Gehäuse Kabel	Elektronik Kunststoff Kupfer
Tischfuß	Rahmen Räder Abdeckungen	Metall (Stahl) Kunststoff und Stahl Edelstahl

15 PRODUKTDATEN

Tischplatte	Kohlefaser-Tischplatte und -Polster mit niedriger Dämpfung.
Tischplattenoberfläche	Standardmäßig 61cm x 155 cm (24 Zoll x 84 Zoll).
Bildgebender Bereich entlang der Tischlänge	172,7 cm / 203,2 cm mit Kopfstütze oder peripherer Erweiterung.
Trendelenburg (Neigung)	Ca. ±12° mit automatischer Flachstopp-Position.
Iso-zentrische Rolle NUR *ISR G3*	Ca. ±12° mit automatischer Flachstopp-Position.
Tischhöhenbereich:	
ISR G3	81,3 cm bis 111,3 cm ohne Polster.
100-4T G3	76,2 cm bis 109,2 cm ohne Polster.
Längsvorschub	81,3 cm
Seitenreichweite (Quervorschub)	20,3 cm
Patientenkapazität	272 Kg ohne Tischplattenerweiterung.
Automatische Arretierung des Längsvorschubs, wenn der Tisch Trendelenburg nicht flach ausgerichtet ist.	
Not-Stopp-Schalter	
Mehrfach-Verriegelungssystem mit mehreren Rollen/3 Positionen: Komplettsperrung, freischwebend & Lenkungssperre.	
Handbedienung-Bewegungssteuerungsstandard.	
Zusätzliche Fußschalter-Bewegungssteuerung optional.	
Reservebatterieleistung.	

16 TECHNISCHE DATEN

Betriebsmodus

- Für die fortlaufende Verwendung mit kurzen Belastungszeiten.
- Arbeitszyklus: 10 % (2 min an/18 min aus).

Geräteart:

- Klasse II Typ B Anwendungsteil (wie definiert von IEC 60601-1, UL 60601-1, EN 60601-1, CAN/CSA 601.1-M90, IEC 60601-2-46:1998.
- Typ-B-Schutz vor elektrischen Schlägen, wobei der betroffene Teil die Tischoberfläche ist.

Elektrik:

- Versorgungsspannung: 120±5% Vac 60Hz oder 230±5% Vac 50Hz.
- Arbeitszyklus: 10% (2 min an/18 min aus).
- Nennstrom: Weniger als 10 Amp.
- Batterie-Reserveleistung

Umwelt:

- Betriebstemperaturbereich: -10°C bis +40°C.
- Betriebsfeuchtigkeitsbereich: 30% bis 75% relative Feuchtigkeit, nicht kondensierend.
- Betriebsdruckbereich: 700 hPa bis 1060 hPa.
- Transport- und Lagertemperaturbereich: -40°C bis +60°C.
- Transport- und Lagerfeuchtigkeitsbereich: 30% bis 75% relative Feuchtigkeit, nicht kondensierend.
- Transport- und Lagerdruckbereich: 500 hPa bis 1060 hPa.
- IPX4-Einstufung (geschützt vor Spritzwasser).
- Entspricht den EMC-Anforderungen der IEC 60601-1-2:2007.

Tischplatte:

- Die Tischplatte besteht aus Kohlefaser und erfüllt alle Anforderungen von FDA CFR Titel 21, Kapitel 1, Unterkapitel J.

Leitlinien und Herstellererklärung – Emissionen, alle Geräte und Systeme:
Tabelle 1 Der Aspect *100-4T G3* und der ISR *G3* sind für die unten spezifizierte Verwendung in einer elektromagnetischen Umgebung ausgelegt. Der Kunde oder Benutzer des Aspect *100-4T G3* oder des ISR *G3* muss sicherstellen, dass das Gerät in einer solchen Umgebung verwendet wird.

Emissionstest	**Konformität**	**Elektromagnetische Umgebung - Anleitung**
HF-Emissionen CISPR 11	Gruppe 1	Der Aspect *100-4T G3* und der ISR *G3* nutzen ausschließlich HF-Energie für ihre internen Funktionen. Deshalb sind ihre HF-Emissionen sehr niedrig und verursachen wahrscheinlich keine Interferenz in elektronischen Ausrüstungen in der Nähe.
RF-Emissionen CISPR 11	Klasse A	Der Aspect *100-4T G3* und der ISR *G3* sind für den Einsatz in einer professionellen Gesundheitseinrichtung geeignet.
Oberwellen IEC 61000-3-2	Klasse A	
Flimmern IEC 61000-3-3	Konform	

Leitlinien und Herstellererklärung – Störfestigkeit, alle Ausrüstungen und Systeme:

Tabelle 2

Der Aspect *100-4T G3* und der ISR *G3* sind für die unten spezifizierte Verwendung in einer elektromagnetischen Umgebung ausgelegt.

Der Kunde oder Benutzer des Aspect *100-4T G3* oder des ISR *G3* muss sicherstellen, dass das Gerät in einer solchen Umgebung verwendet wird.

Störfestigkeitstest	EN/IEC 60601 Testniveau	Compliance Niveau	Elektromagnetische Umgebung, Anleitung
ESD EN/IEC 61000-4-2	±8kV Kontakt ±2kV, ±4kV, ±8kV, ±15kV Air	±8kV Kontakt ±2kV, ±4kV, ±8kV, ±15kV Air	Die Böden sollten aus Holz, Beton oder Keramikfliesen bestehen. Wenn die Böden synthetisch sind, muss die relative Feuchtigkeit mindestens 30% betragen.
EFT EN/IEC 61000-4-4	±2kV at 100 kHz Wiederholungsfrequenz für Wechselstromnetz ±1kV at 100kHz Wiederholungsfrequenz für Signal-E / A-Teile Port	±2kV Netz ±1kV I/Os	Die Netzspannungsqualität sollte der einer typischen Gewerbe- oder Krankenhausumgebung entsprechen.
Überspannung EN/IEC 61000-4-5	±0.5kV, ±1kV Leitung zu Leitung ±0.5kV, ±1kV Leitung zu Erdung	±0.5 kV, ±1 kV Leitung zu Leitung ±0.5kV, ±1kV Leitung zu Erdung	Die Netzspannungsqualität sollte der einer typischen Gewerbe- oder Krankenhausumgebung entsprechen.
Spannungsabsenkung/-ausfall EN/IEC 61000-4-11	0 % *U*T; 0.5 cycle At 0°, 45°, 90°, 135°, 180°, 225°, 270° und 315° 0 % UT; 1 Zyklus 70 % *U*T; 25/30 Zyklus für 50 Hz und 60 Hz, jeweils Einzelphase: bei 0 ° 0 % *U*T; 250/300 Zyklus für 50 Hz und 60 Hz, jeweils Einzelphase: bei 0 °	0 % *U*T; 0.5 cycle At 0°, 45°, 90°, 135°, 180°, 225°, 270° und 315° 0 % UT; 1 Zyklus 70 % *U*T; 25/30 Zyklus für 50 Hz und 60 Hz, jeweils Einzelphase: bei 0 ° 0 % *U*T; 250/300 Zyklus für 50 Hz und 60 Hz, jeweils Einzelphase: bei 0 °	Die Netzspannungsqualität sollte der einer typischen Gewerbe- oder Krankenhausumgebung entsprechen. Wenn der Benutzer des *Aspect 100-4T G3* oder des *Aspect ISR G3* einen fortlaufenden Betrieb während Netzspannungsstörungen erfordert, wird es empfohlen, den *Aspect 100-4T G3* oder den *Aspect ISR G3* mithilfe einer unstörbaren Netzquelle oder einer Batterie zu betreiben.
Netzfrequenz IEC 61000-4-8	30 A/m, 50 Hz oder 60 Hz	30 A/m, 50 Hz oder 60 Hz	Die Netzfrequenzmagnetfelder

Magnetfeld EN/IEC 61000-4-8			sollten denen einer typischen Gewerbe- oder Krankenhausumgebung entsprechen.

Leitlinien und Herstellererklärung, Emissionen, Geräte und Systeme, die NICHT lebenserhaltend sind.

Tabelle 3

Der Aspect *100-4T G3* und der ISR *G3* sind für die unten spezifizierte Verwendung in einer elektromagnetischen Umgebung ausgelegt.

Der Kunde oder Benutzer des Aspect *100-4T G3* oder des ISR *G3* muss sicherstellen, dass das Gerät in einer solchen Umgebung verwendet wird.

Störfestigkeitstest	**EN/IEC 60601 Testniveau**	**Konformitäts-Niveau**	**Elektromagnetische Umgebung, Anleitung**
Geleitete HF EN/IEC 61000-4-6 Gestrahlte HF EN/IEC 61000-4-3	Wechselstromnetz: 3 V, 0.15 MHz – 80 MHz 6 V in ISM-Band zwischen 0,15 MHz bis 80 MHz 80%AM bei 1 KHz [siehe Tabelle 5 des IEC 60601-1-2] SIP/SOPS: 3 V, 0.15 MHz – 80 MHz 6 V in ISM-Band zwischen 0,15 MHz bis 80 MHz 80%AM bei 1kHz [siehe Tabelle 5 des IEC 60601-1-2] 3V/m 80MHz bis 2,7GHz 80%AM bei 1kHz	Wechselstromnetz: 3 V, 0.15 MHz – 80 MHz 6 V in ISM-Band zwischen 0,15 MHz bis 80 MHz 80%AM bei 1 KHz [siehe Tabelle 5 des IEC 60601-1-2] SIP/SOPS: 3 V, 0.15 MHz – 80 MHz 6 V in ISM-Band zwischen 0,15 MHz bis 80 MHz 80%AM bei 1kHz [siehe Tabelle 5 des IEC 60601-1-2] 3V/m 80 % AM	Tragbare und mobile Kommunikationsgeräte sollten in einem Mindestabstand von den unten berechneten/aufgelisteten Werten vom *Aspect*100-4T G3 bzw. *Aspect* ISR G3 aufgestellt werden: D=(3,5/3)(Sqrt P) D=(3,5/3)(Sqrt P) 80 bis 800 MHz D=(7/3)(Sqrt P) 800 MHz bis 2,7 GHz wobei P die maximale Leistung in Watt und D der empfohlene Mindestabstand in Metern ist. Feldstärken von festen Sendern, wie durch eine elektromagnetische Standortanalyse festgelegt, sollten weniger als die Compliance-Niveaus betragen (V1 und E1). Es kann eine Interferenz in der Nähe von Ausrüstungen mit Sendern auftreten.

Empfohlene Abstände zwischen tragbaren und mobilen HF-Kommunikationsgeräten und dem *Aspect 100-4T G3* oder *Aspect ISR G3*.
Geräte und Systeme, die NICHT lebenserhaltend sind.

Empfohlene Abtrennungen von *Aspect 100-4T G3* oder dem *Aspect ISR G3* sind für den Einsatz in der elektromagnetischen Umgebung vorgesehen, in der abgestrahlte Störungen kontrolliert werden. Der Kunde oder Benutzer des *Aspect 100-4T G3* oder des *Aspect ISR G3* kann der elektromagnetische Interferenz durch das Einhalten eines Mindestabstands zwischen tragbaren und mobilen HF-Kommunikationsausrüstungen und dem *Aspect 100-4T G3* bzw. *Aspect ISR G3* wie unten empfohlen und gemäß der maximalen Ausgangsleistung der Kommunikationsausrüstung vorbeugen.

Tabelle 4

Max. Ausgangsleistung (Watt)	Abstand (m) 150kHz bis 80MHz D=(3,5/3)(Sqrt P)	Abstand (m) 80 bis 800MHz D=(3,5/3)(Sqrt P)	Abstand (m) 800MHz bis 2,5GHz D=(7/3)(Sqrt P)
0,01	0,1166	0,1166	0,2333
0,1	0,3689	0,3689	0,7378
1	1,1666	1,1666	2,3333
10	3,6893	3,6893	7,3786
100	11,6666	11,6666	23,3333

17 GARANTIE

Garantiedetails für IDI-Produkte können direkt von Image Diagnostics, Inc. erhalten werden.

Image Diagnostics, Inc.
310 Authority Drive
Fitchburg, MA 01420 USA

Oder wenden Sie sich telefonisch an IDI unter +1 (978) 829-0009 oder gebührenfrei in Amerika unter +1 (877) 304-5434.
Die Faxnummer für IDI ist +1 (978) 829-0027.